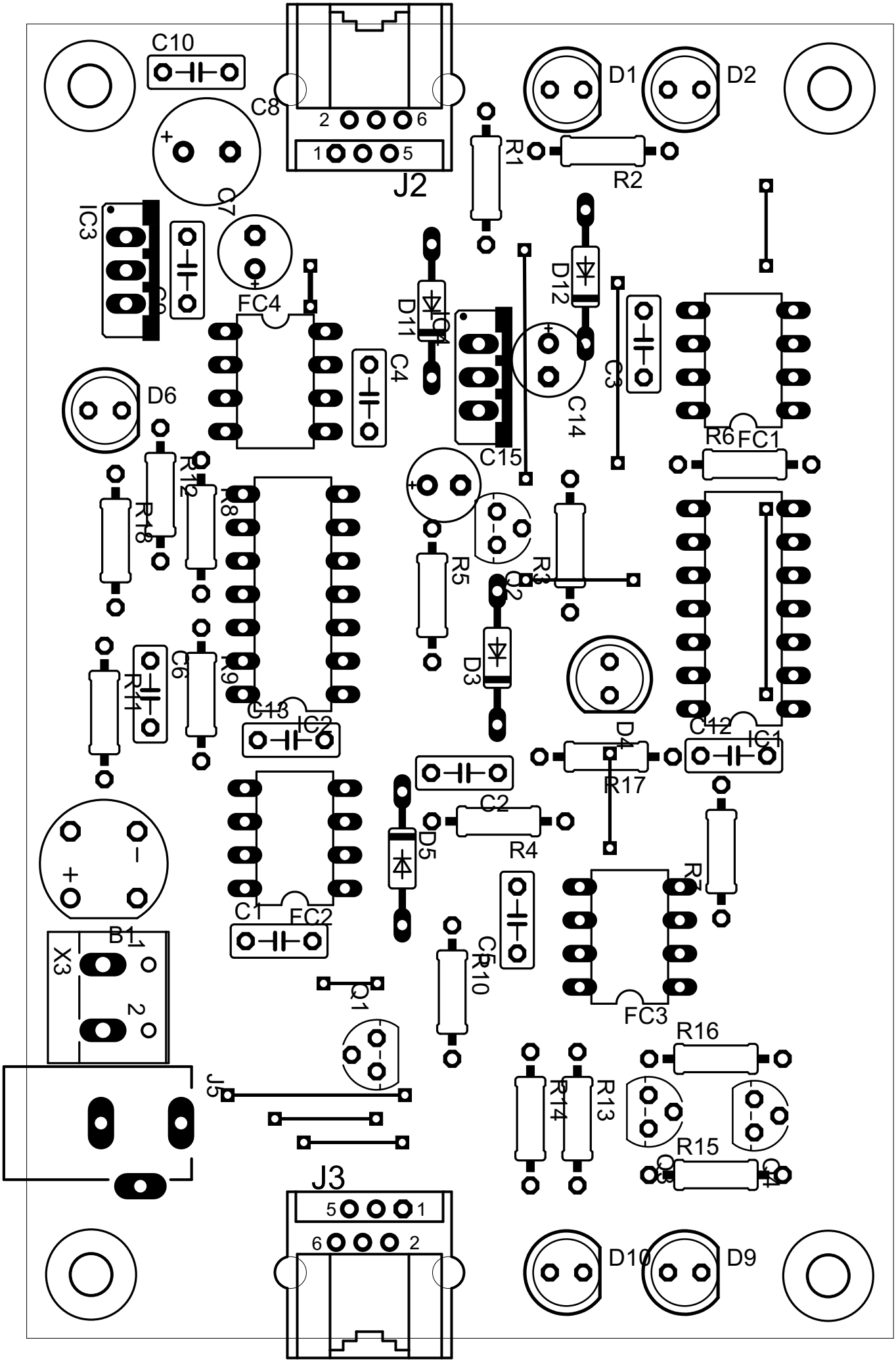

C10
C8
2
6
1
5
J2
D1
D2
R1
R2
C7
IC3
C9
FC4
D11
IC4
D12
C4
C3
C14
D6
C15
R6
FC1
R12
R18
R8
R5
R3
Q2
D3
C6
R9
R11
C13
IC2
D4
C12
IC1
R17
C2
R4
D5
R7
C1
FC2
C5
R10
B1
X3
Q1
FC3
R16
J5
R14
R13
R15
J3
5
1
6
2
D10
D9